Схема установки барьерного ограждения. Вид с проезжей части (1:50)

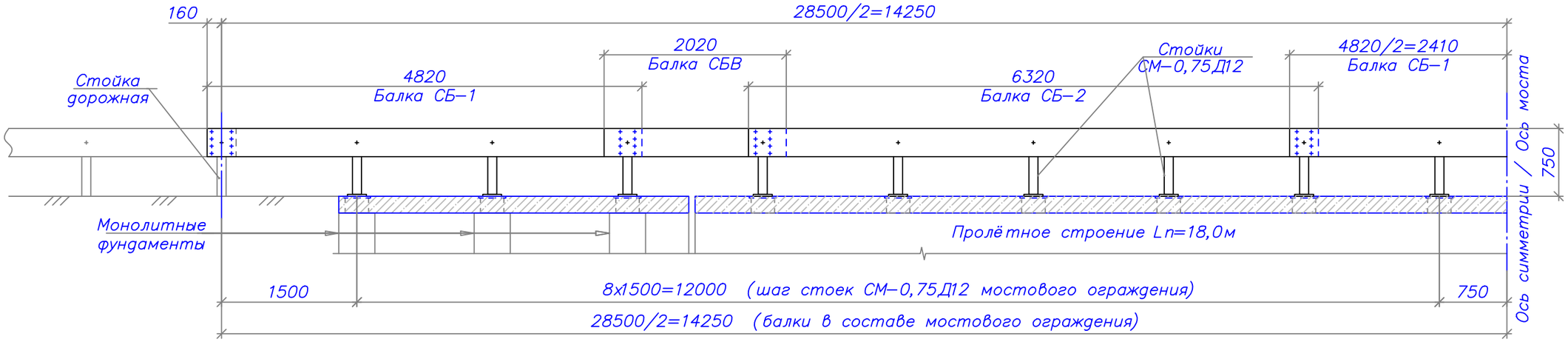

Деталь установки ограждения на мосту (1:25)

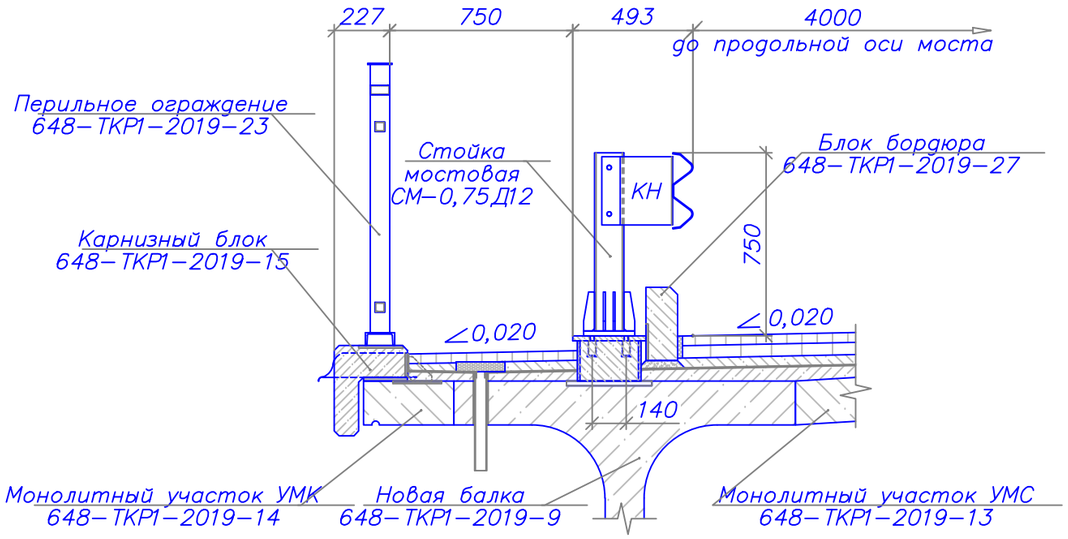

Деталь установки ограждения на сопряжениях (1:25)

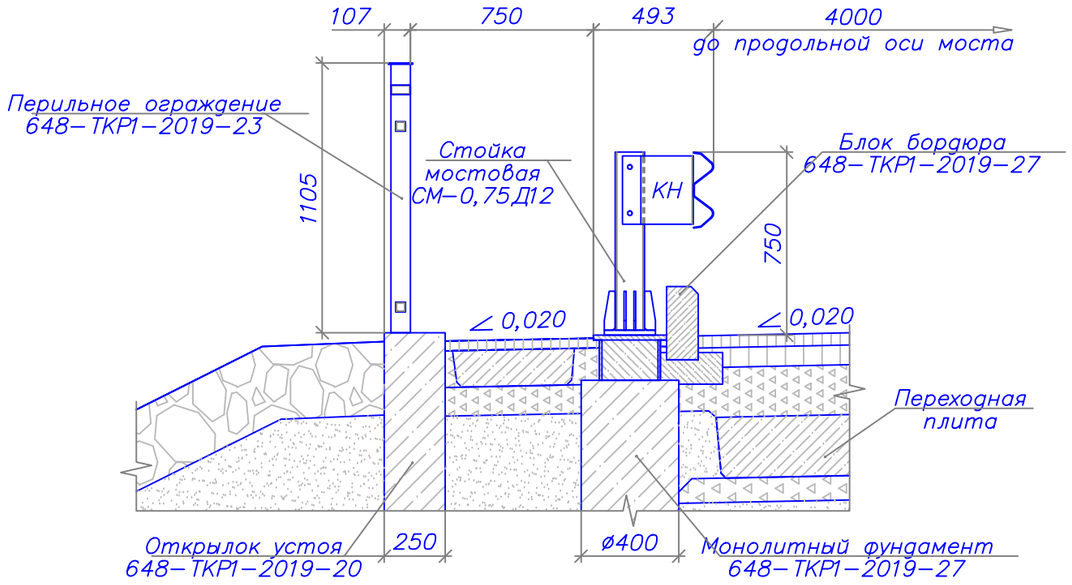

1. В соответствии с требованиями ГОСТ Р 52289–2004 на мосту и сопряжениях устанавливается ограждение проезжей части. Ограждение принято марки 21–МО/190–0,75х1,5–0,48–ТУ 5216–063–01393697–2006 (маркировка по ГОСТ Р 33128–2014) – ограждение удерживающее боковое деформируемое барьерного типа для мостовых сооружений, одностороннее, с уровнем удерживающей способности 190кДж, высотой 0,75м, имеющее шаг стоек 1,5м с динамическим прогибом 0,48м.
2. Для обеспечения перемещений в балке ограждения над деформационными швами моста изготавливаются секции балки–вставки СБВ.
3. Рассверловка отверстий в балках СБ–1, СБ–2 и СБВ выполняется в соответствии с данным чертежом.
4. Секции балок барьерного ограждения соединяются между собой на 8 болтов М16х45 с полукруглой головкой и квадратным подголовником по ГОСТ 7802–81 с гайками М16 по по ГОСТ ISO 4032–2014.
   Секция балки соединяется с консолью–амортизатором одним болтом М16х45 с полукруглой головкой
   и квадратным подголовником по ГОСТ 7802–81 с гайкой М16 по ГОСТ ISO 4032–2014.
   Консоль амортизатор нижний (КН) соединяется со стойкой двумя болтами М16х1,5–8gх30.58 по ГОСТ Р ИСО 4014–2013 с гайками М16 по ГОСТ ISO 4032–2014.
5. На мосту стойки барьерного ограждения СМ–0,75Д12 крепятся четырьмя болтами М20 по ГОСТ Р ИСО 4014–2013 к металлическим столикам, установленным на пролётных строениях. Шаг стоек – 1,5 м.
6. На сопряжениях стойки барьерного ограждения СМ–0,75Д12 крепятся четырьмя болтами М20 по ГОСТ Р ИСО 4014–2013 к закладным деталям монолитных железобетонных фундаментов МФ.
7. Антикоррозионная защита элементов мостового ограждения, в том числе крепежа, выполняется методом горячего цинкования.

Изм.	Кол.уч.	Лист	N док.	Подп.	Дата	648–ТКР1–2019–22		
						Реконструкция мостового перехода через р. Липовку на автомобильной дороге с. Байкалово – с. Туринская Слобода – г. Туринск на территории Туринского городского округа		
ГИП	Завитаев				07.19	Железобетонный мост по схеме 1х18,0м	Стадия: Р	Лист: 1 / Листов: 2
Н. Контр.	Лысенко				07.19			
Рук. груп.	Гребенщиков				07.19	Барьерное ограждение на мосту и сопряжениях	ООО "Изыскатель–МТ" г. Новосибирск	
Проверил	Гродницкий				07.19			
Разработал	Дмитриенко				07.19			

Согласовано

Взам. инв. N

Подп. и дата

Инв. N подл.

Формат А3